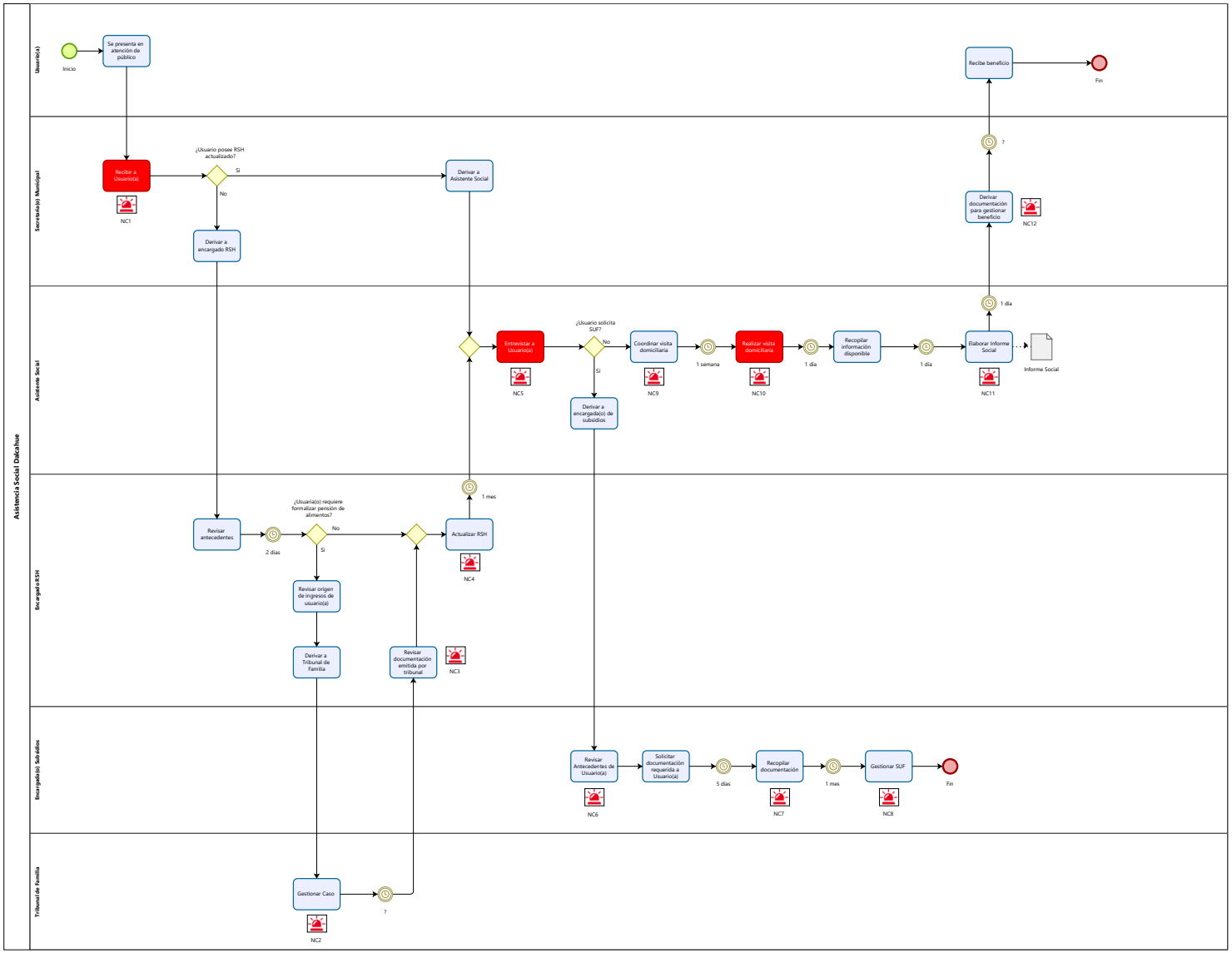
Asistencia Social Dakahue
Usuario(a)
Secretaria(o) Municipal
Asistente Social
Encargada RSH
Encargada(o) Subsidios
Tribunal de Familia
Inicio
Se presenta en atención de público
Recibe beneficio
Fin
Recibir a Usuario(a)
NC1
¿Usuario posee RSH actualizado?
Si
No
Derivar a Asistente Social
Derivar a encargado RSH
Derivar documentación para gestionar beneficio
NC12
?
1 día
Entrevistar a Usuario(a)
NC5
¿Usuario solicita SUF?
No
Si
Derivar a encargada(o) de subsidios
Coordinar visita domiciliaria
NC9
1 semana
Realizar visita domiciliaria
NC10
1 día
Recopilar información disponible
1 día
Elaborar Informe Social
NC11
Informe Social
1 mes
Revisar antecedentes
2 días
¿Usuaria(o) requiere formalizar pensión de alimentos?
No
Si
Actualizar RSH
NC4
Revisar origen de ingresos de usuario(a)
Derivar a Tribunal de Familia
Revisar documentación emitida por tribunal
NC3
Revisar Antecedentes de Usuario(a)
NC6
Solicitar documentación requerida a Usuario(a)
5 días
Recopilar documentación
NC7
1 mes
Gestionar SUF
NC8
Fin
Gestionar Caso
NC2
?
Powered by bizagi Modeler